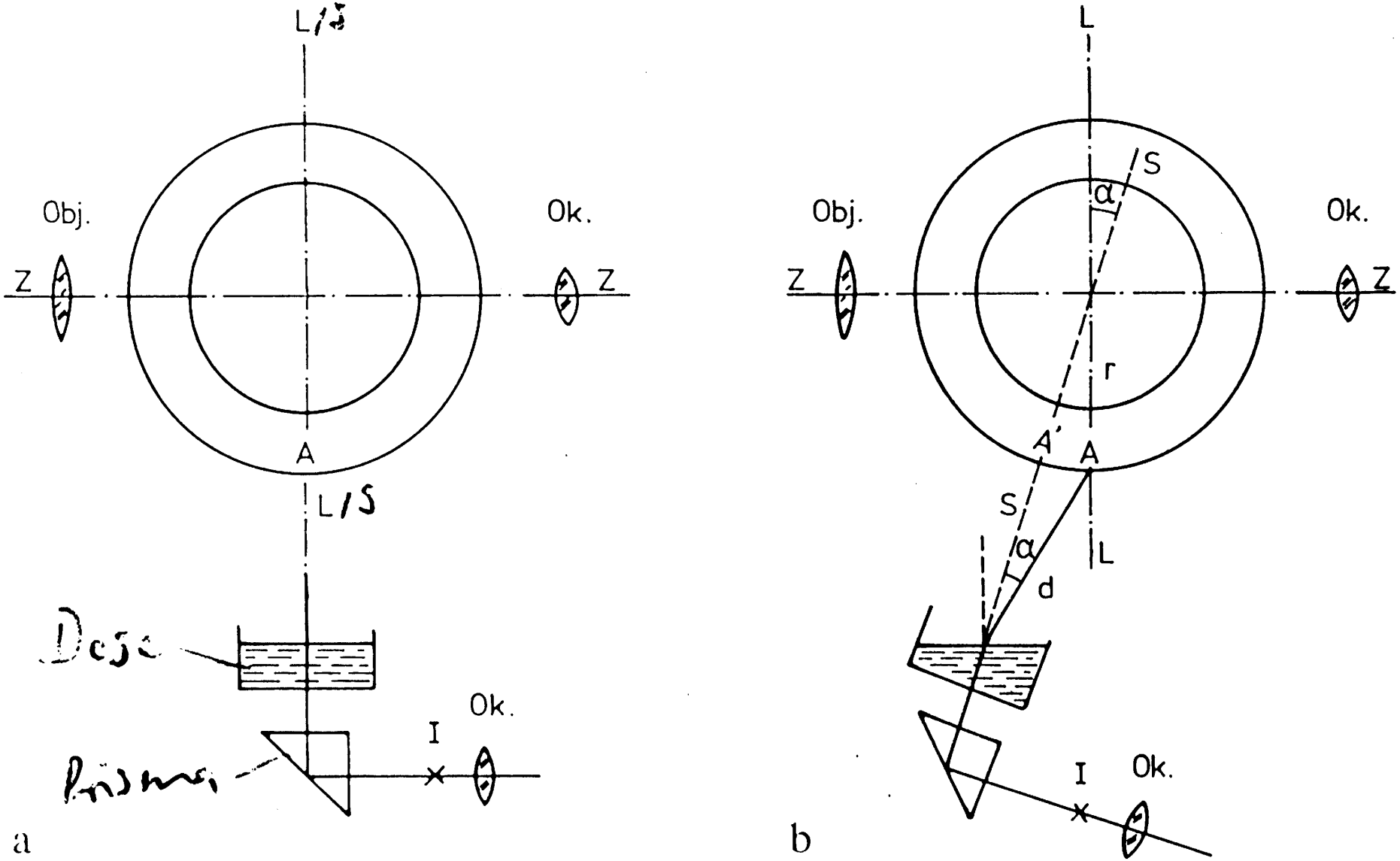

Abb. 3.53 Schematische Darstellung eines Flüssigkeitskompensators